SEA-PRO F4-F5-F6 КАТАЛОГ ЗАПЧАСТЕЙ

FIG. 1 TOP COWLING 顶罩总成

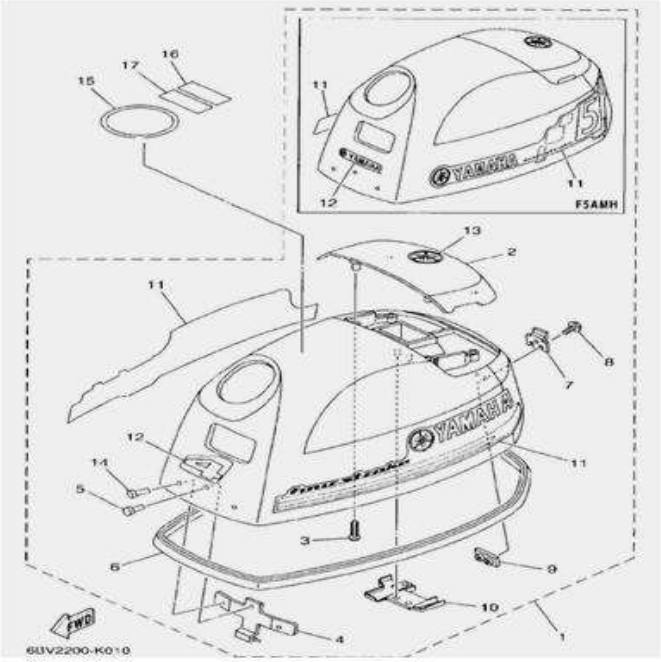

NO.	PIONEER CODE	YAMAHA CODE		PCS/UNIT
1	562-01000	6BV/W/X-G2610-10/00/10	капот в сборе	1
1-1	562-01001			1
1-2	15FMH-01012		20X16XΦ1.2	14
2	562-01002	6BX-G2613-10/00		1
3	672-18012	97780-40012	ST4.2X12 F型	4
4	15FMH-01003	6BX-G2651-00	63×20×2	1
5	15FMH-01004-1	90266-04M04	4X10	2
6	15FMH-01002	6BX-42615-00	17.5×7.6	1
7	963-01007	60R-42652-00		1
8	963-01008/9	97595-05514	M5X14	2
9	562-01009	68T-42649-00		1
10	562-01010	6BX-G2134-00		1
11	562-01011	6BX/W-W0070-10/00		2
11-1	15FMH-11030			1
12	562-01012	6BV/X/X-42677/81/77-00		1
13	取消	6BX-42697-10/00		1
14	取消	90266-04M00	4X8	2
15	562-01015	60R-E3434-00		1
16	562-01016	6S7-42698-40		1
17	无	6S7-42698-50		1

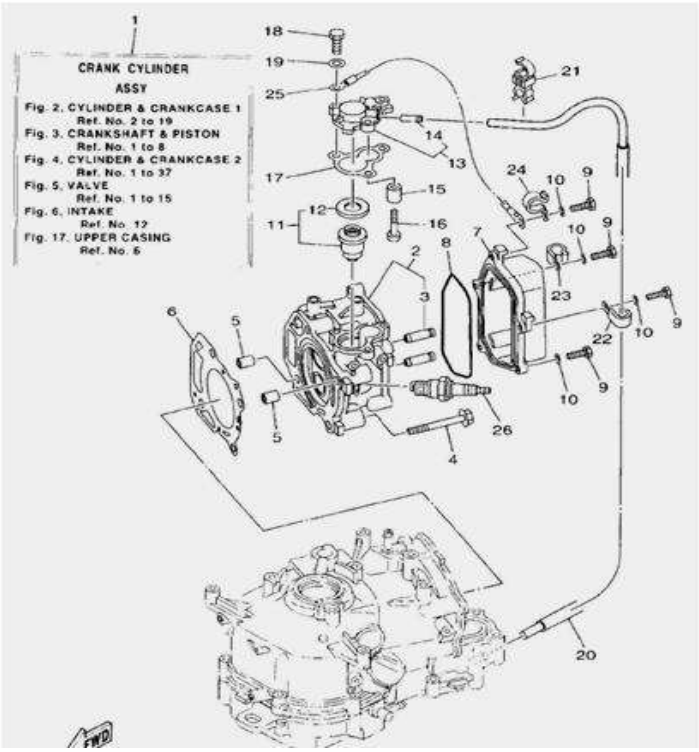

1	562-02001	6BX-WE090-00-1S	двигатель в сборе	1
2	562-02002	6BX-E1111-00-1S	головка блока	1
2-1	562-02002-1		φ29×φ24（内径）×5.5	1
2-2	562-02002-2		φ26×φ20（内径）×5.5	1
3	562-02003	67D-11133-10		2
4	562-02004	90105-08M36	M8×60 35CrMo 10.9级 S=10	4
5	562-02005	99510-10114	φ10×φ8.5（内径）×13.8	2
6	562-02006	6BX-11181-00	прокладка головки блока	1
7	562-02007	6BX-E1191-00-5B	крышка головки блока	1
8	562-02008	6BX-11356-00	прокладка крышки	1
9/10	15FMH-10015	97095/92995-06020/0660	M6×25 5.8级 S1 N	5
11	15FMH-02023	66M-12411-01	термостат	1
12	15FMH-02023-1	688-12412-00		1
13	562-02013	68D-E2413-00-1S	крышка корпуса термостата	1
14	15FMH-02016-2	650-24378-00		1
15	963-02011	68D-E1325-00		1
16	963-02012	97880-05025	M5×25	1
17	562-02017	68D-E2414-A0	прокладка крышки термостата	1
18/19	15FMH-02025	97095/92995-06020/0660	M6×20 S1 N 8.8级	3
20	562-02020	6BX-F4323-00	φ9Xφ5（内径）L=245mm	1
21	562-02021	90464-09021		1
21-1	562-02021-1			1
21-2	562-02021-2			1
22/23	963-06005	90465-06M86		2
24	562-02024	90465-08371		1
25	562-02025	6G0-82519-00	L=320mm	1

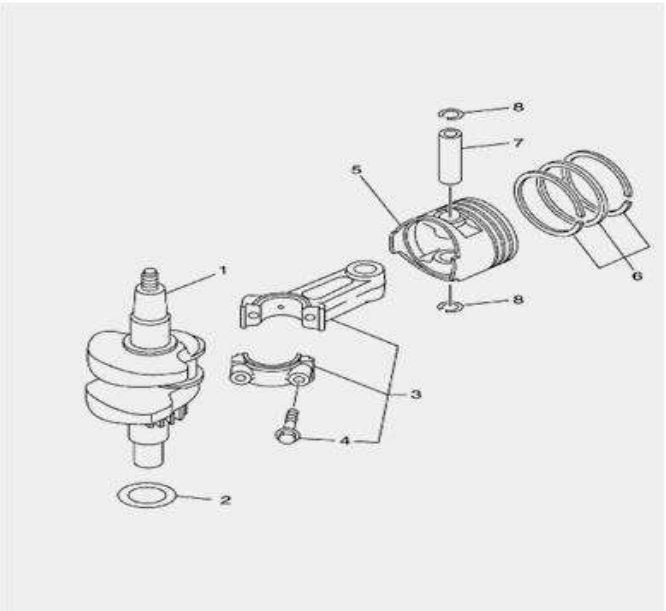

1	562-03001	6BX-E1410-00	коленвал	1
1-1	562-03001-1			1
2	562-03002	90201-266P2	φ26.2×φ34.5×0.5	1
3	562-03003	6BX-11650-00	шатун в сборе	1
4	562-03004	67D-11654-00		2
5	562-03005	6BX-E1631-00-96	поршень	1
6	562-03006	6BX-E1603-00	кольца поршневые в сборе	2
6-1	562-03006-1		кольцо поршневое	1
6-2	562-03006-2		кольцо поршневое	1
6-3	562-03006-3		кольцо поршневое	1
6-3-1	562-03006-3-1			2
6-3-2	562-03006-3-2			1
7	562-03007	6BX-11633-00	палец	1
8	562-03008	93450-16068	стопорное кольцо пальца	2

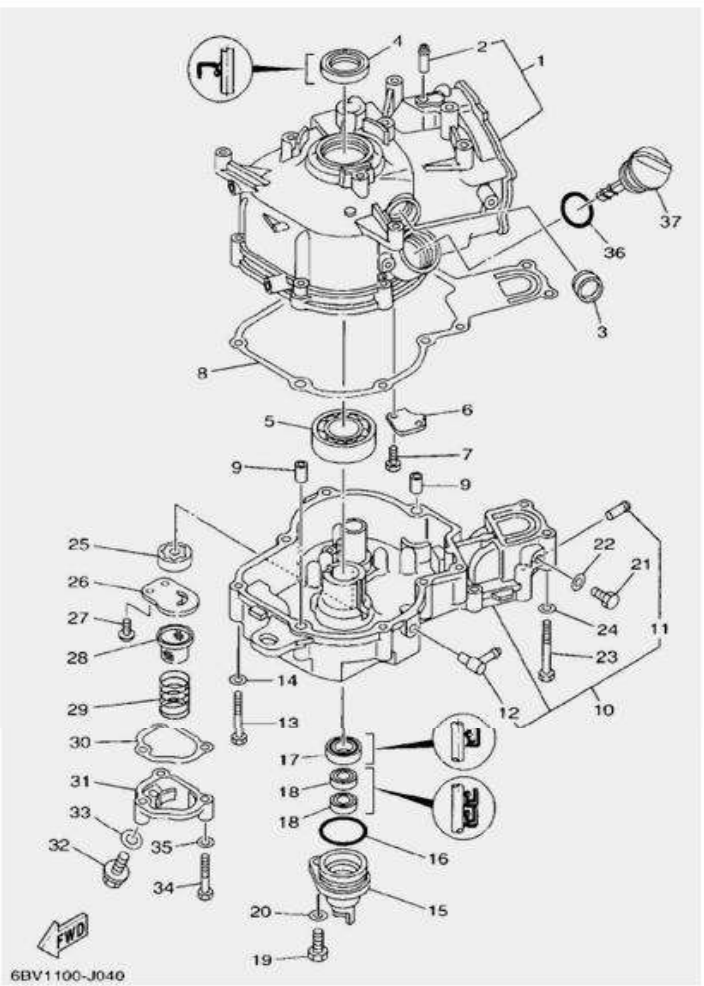

1	562-04001	6BX-E1311-00-1S	блок двигателя	1
1-1	562-04001-1			1
1-2	562-04001-2		φ67×φ62×84.5（净尺寸）	1
1-3	562-04001-3			1
2	562-04002	6E9-24378-00		1
3	562-04003	3Y6-15361-00	смотровое окно	1
4	562-04004	93102-25090	φ25×φ40×5	1
5	562-04005	93306-205B2	NTN 6205CC3 φ25×φ52×15	1
6	562-04006	6BX-E1168-00		1
7	562-04007	97013-05010	M5×10 8.8级	2
8	562-04008	6BX-11351-00	прокладка картера	1
9	562-02005	99510-10114	φ10×φ8.5（内径）×13.8	2
10	562-04010	6BX-E5111-00-1S	картер	1
11	15FMH-02016-2	650-24378-00		1
12	15FMH-02016	676-11372-00		1
13/14	562-04013/14	97013/92903-06050/0660	M6×50 8.8级 S2 N	8
15	562-04015	68D-E5396-00-5B	обойма сальника	1
16	562-04016	93210-35537	φ2×φ35（内径）	1
17	562-04017	93102-20108	сальник φ20×φ30×7	1
18	5MHS-02018	93102-10004	сальник φ10.8×φ21×7	2
19/20	372-16010	97095-08020/97095-0801	M8×20 5.8级	1
21	PNFM40E-13024	92995-08600	M8×16 5.8级	1
22	562-04022	90430-08800	φ8.2×φ13×1.5	1
23/24	PNFMH40-15003	97013/92903-06050/0660	M6×50 8.8级 S2 N	2
25	562-04025	6BX-E3310-00		1
26	562-04026	6BX-E3316-00		1
27	562-04027	98517-06012	M6×12	2
28	562-04028	51Y-13411-00		1
29	562-04029	90501-18576		1
30	562-04030	6BX-E3475-00		1
31	562-04031	6BX-E3475-00-1S		1
32	PNFM40E-14003	90105-08M76	M8×20 S=10	1
33	562-04022	90201-08818	φ8.2×φ13×1.5	1
34/35	PNFM40E-02029	97095/92995-	M6×35 S2 N	3
36	562-04036	93210-24M79	φ3×φ25（内径）	1
37	562-04037	68D-E5362-00	шуп-пробка масл.	1

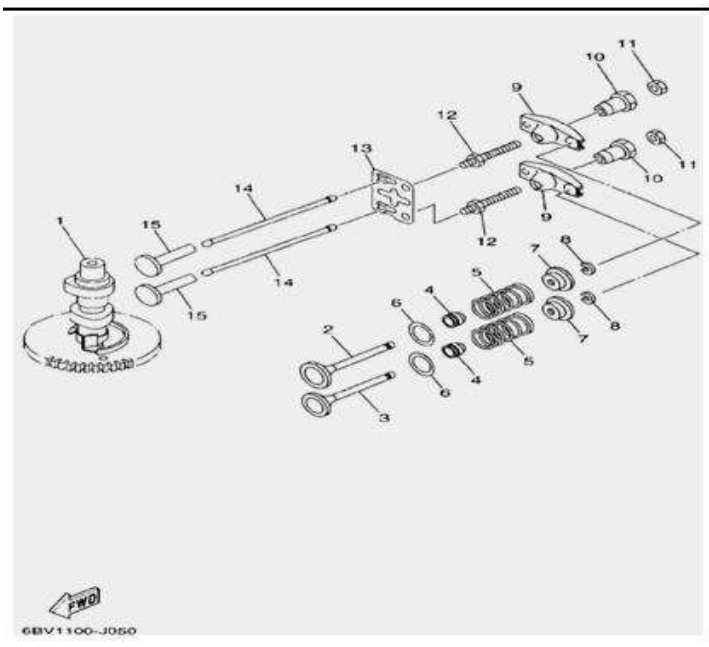

1	562-05001	6BX-E2170-00	вал распределительный	1
2	562-05002	6BX-12111-00	клапан впускной	1
3	562-05003	6AU-12121-00	клапан выпускной	1
4	963-05007	51Y-12119-00	маслосъемный колпачек	2
5	562-05005	60R-12113-00	пружина клапана	2
6	562-05006	68T-12116-00	φ14×φ20.6×0.5	2
7	562-05007	7NJ-12117-00	тарелка пружины	2
8	562-05008	7NJ-12118-00	зажим клапана	2
9	562-05009	67D-12151-00	коромысло	2
10	562-05010	7FK-12165-00		2
11	562-05011	7FK-12158-00	M6×0.5 S=10 m=3.5	2
12	562-05012	67D-12157-00		2
13	562-05013	6BX-E2155-00	пластина направляющая	1
14	562-05014	6BX-12154-00	толкатель клапана	2
15	562-05015	JA9-12153-00	стакан клапана	2

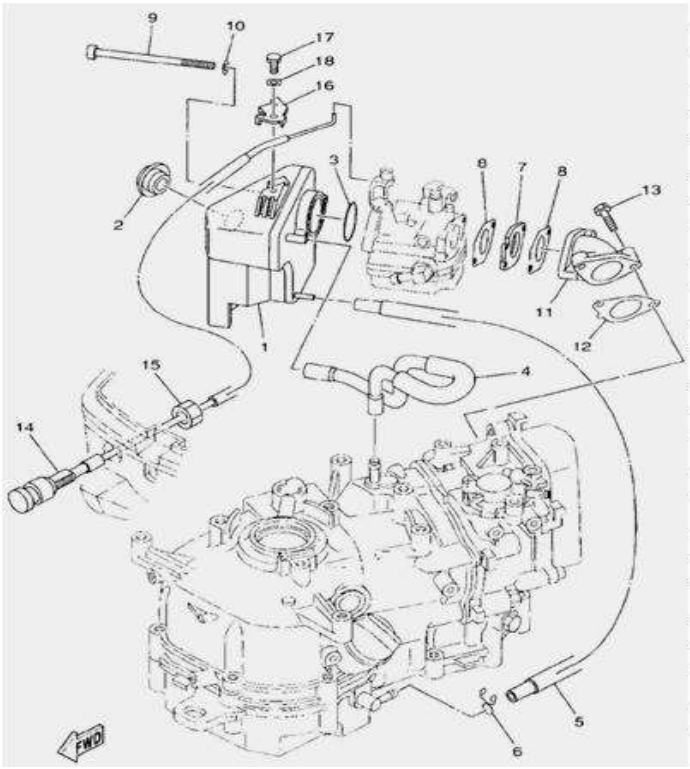

1	562-06001	6BX-14440-00	глушитель в сборе	1
1-1	562-06001-1		M5 ⊂S=9 m=4	1
1-2	562-06001-2			2
1-3	562-06001-3			1
2	562-06002	90480-18M74		1
3	562-06003	93210-320A7	φ2×φ32.6（内径）	1
4	562-06004	6BX-F4314-00	φ11×φ7（内径）	1
5	562-06005	6BX-E316F-00	φ9.5Xφ5(内径)L=490mm	1
6	562-06006	90467-09M09		1
7	562-06007	6BX-E3647-00		1
8	562-06008	6BX-E3646-00		2
9	562-06009	90110-06350	M6×85	2
10	562-06010	90201-06106	φ6.4×φ11.3×0.8	2
11	562-06011	6BX-E3641-10-94	коллектор	1
12	562-06012	6BX-E3645-00	покладка коллектора	1
13	963-02016	97575-06525	M6×25 S2 N 8.8级	2
14/15	562-06014	6BX-F6330-01	工作长度L=37mm	1
15	562-06015	6BX-F6330-00		1
16	562-06016	6BX-E3151-00		1
17/18	963-21016/17	)7095/92995-05010/0560	M5×10 5.8级	1

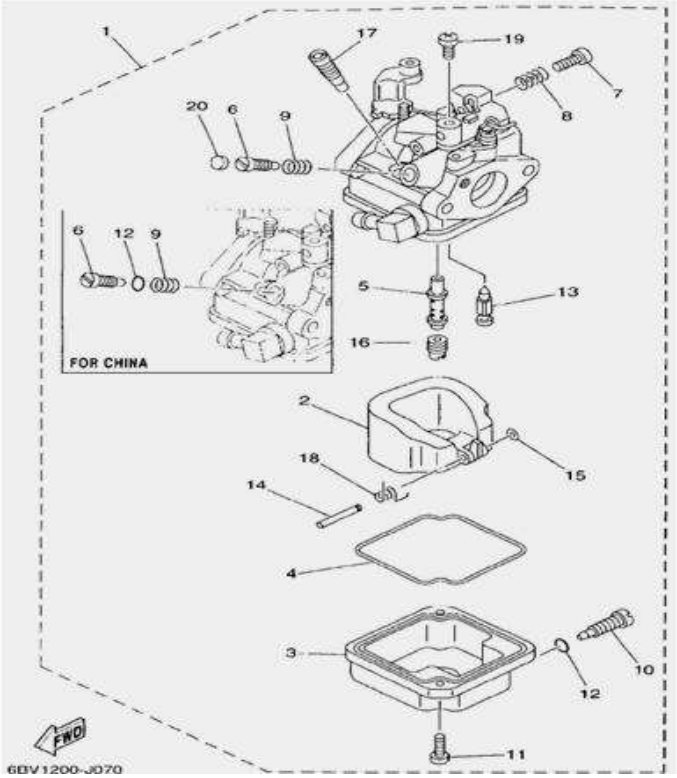

1	562-07001	6BV-14301-11	карбюратор в сборе	1

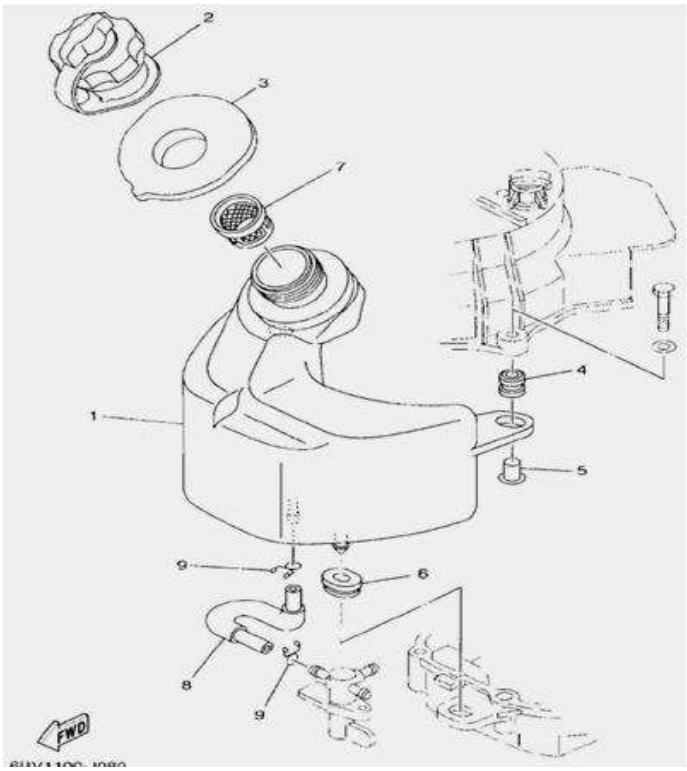

1	562-08001	6BX-F4111-00	бак топливный	1
2	562-08002	6BX-24610-00		1
2-1	562-08002-1			1
2-2	3MHS-01019-1			1
2-3	3MHS-01019-2			1
2-4	15FMH-18008			1
2-5	15FMH-18007			1
2-6	15FMH-18010			1
2-7	15FMH-04018		φ5.3×φ15×1	1
2-8	3MHS-01019-9		φ6×φ16×0.6	1
2-9	15FMH-18006			1
2-10	3MHS-01019-11			1
3	562-08003	6BX-24641-00		1
4	3MHS-01020	6A0-82317-00		2
5	3MHS-01021	90387-06119		2
6	562-08006	90480-01559		1
7	562-08007	6BX-24167-00		1
8	562-08008	6BX-F4311-00		1
9	562-06006	90467-09M09		2

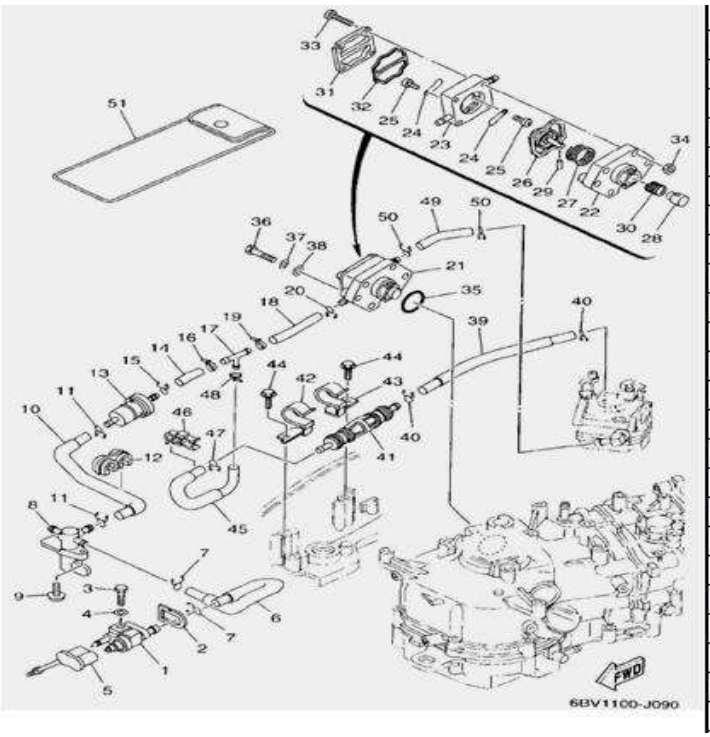

1	15FMH-06001	6G1-24304-02	топливный коннектор	1
	15FMH-06002			1
	15FMH-06004			1
	15FMH-06005			1
	15FMH-06006			1
	15FMH-06007			1
	15FMH-18049			1
	15FMH-12007			1
2	963-09002	60R-F4329-00		1
3/4	15FMH-10015	7095/92995-06025/0660	M6×25 5.8级 S2 N	1
5	562-09005	6BX-2476U-00		1
6	562-09006	6BX-F4312-00		1
7	562-06006	90467-09M09		2
8	562-09008	6BX-24500-00	топливный кран	1
8-1	562-09008-1			1
8-2	562-09008-2			1
8-3	963-02009			1
8-4	562-09008-4		φ2×φ4	1
8-5	562-09008-5			1
8-6	562-09008-6		M3×5	1
9	3MHS-15056	90159-06M10	M6×12 S3 N	1
10	562-09010	6BX-F4313-00		1
11	562-06006	90467-09M09		2
12	562-09012	90464-12224		1
13	5MHS-07033	6BT-24251-01	топливный фильтр	1

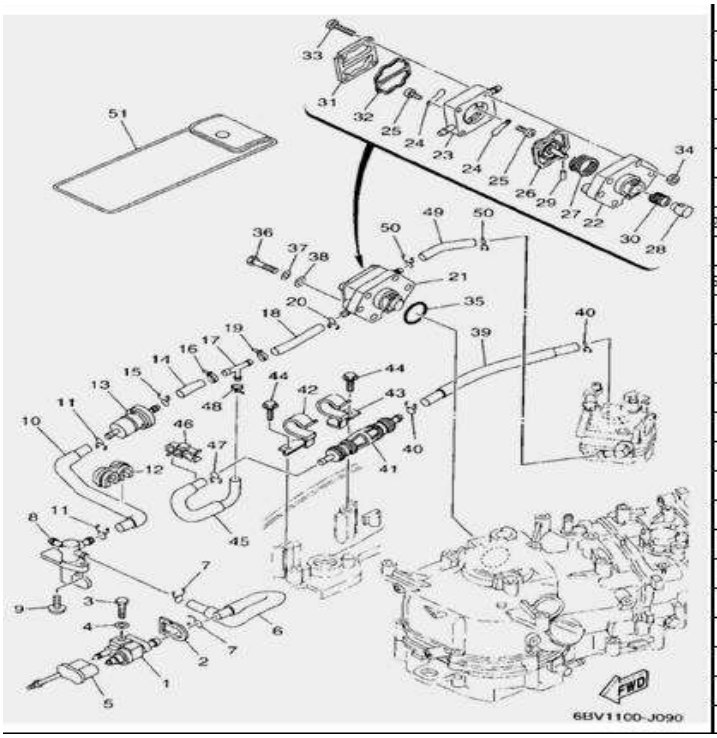

14	562-09014	6BX-F247C-00	L=30mm（增长6mm）	1
15	562-06006	90467-09M09		1
16	3MHS-01032	90465-11M10	颜色：黑色；带宽：2.5	1
17	963-09034	688-24378-00	тройник	1
18	562-09018	6BX-F247D-00	L=68mm	1
19	3MHS-01032	90465-11M10	颜色：黑色；带宽：2.5	1
20	562-06006	90467-09M09		1
21～34	562-09021	6BX-24410-00	топливный насос в сборе	1
35	562-09035	93210-27ME3	φ2×φ27（内径）	1
36/37/38	372-09008	3/92995/92995-06030/06100/	M6×30	2
39	562-09039	6BX-F247B-00	L=180mm	1
40	562-06006	90467-09M09		2
41	562-09041	6BX-24360-00	помпа ручная	1
42	562-09042	6BX-24135-00		1
43	562-09043	6BX-24136-00		1
44	PNFM40E-09007	90109-06M80	M6×16 S1	2
45	562-09045	6BX-F247A-00		1
46	562-02021	90464-09021		1
46-1	562-02021-1			1
46-2	562-02021-2			1
47	562-06006	90467-09M09		1
48	3MHS-01032	90465-11M10	颜色：黑色；带宽：2.5	1
49	562-09049	6BX-E3971-00	L=59mm	1
50	562-06006	90467-09M09		2
51	无	6BX-F8100-00		1

1	562-10001	6BX-15710-00	ручной стартер в сборе	1
2	562-10002	6BX-15711-00	корпус стартера	1

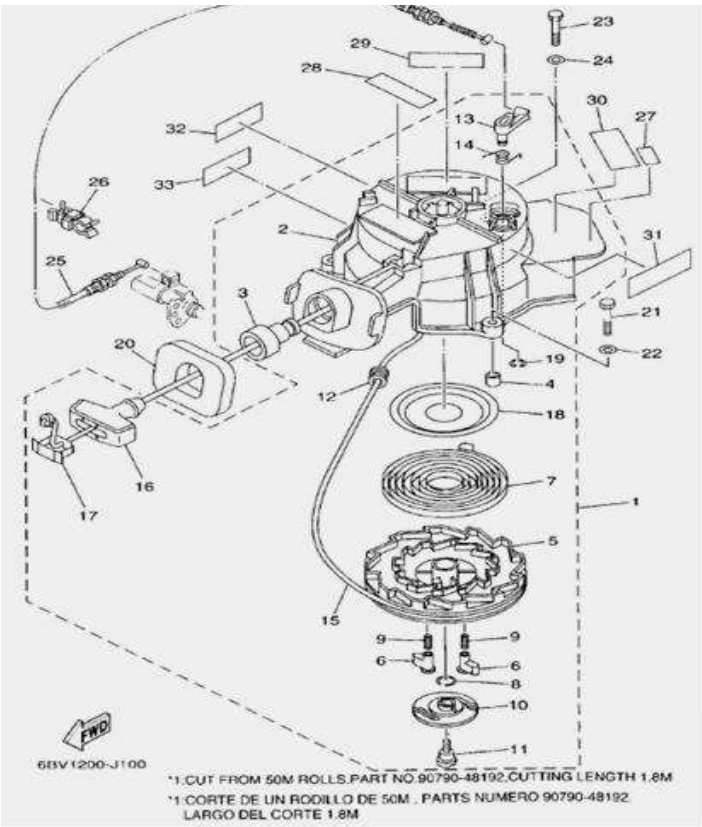

3	15FMH-07003	63V-15795-01		1
4	963-10003	67D-15764-00		3
5	562-10005	67D-15714-00		1
6	562-10006	67D-15741-00		2
7	562-10007	67D-15713-00	宽度为6mm，长度为1950mm	1
8	562-10008	6BX-15705-00		1
9	562-10009	67D-15767-00		1
10	562-10010	67D-15735-00		1
11	562-10011	67D-15793-00	ST6.3	1
12	562-10012	63V-15764-00		1
13	562-10013	67D-15794-01		1
14	562-10014	67D-15734-00		1
15	5MHS-04013	无	заводная веревка	1
16	15FMH-07018	6G1-15755-00		1
17	15FMH-07020	6G1-15779-00		1
18	562-10018	67D-15739-00		1
19	PNFM40E-21010	67D-15744-00	6	1
20	562-10020	6BX-15762-00		1
21/22	PNFM40E-02029	97095/92995-06035/0660	M6×35 S2 N	2
23/24	15FMH-02025	97095/92995-06020/0660	M6×20 S1 N	1
25	562-10025	6BX-E5770-00	总长530，套管长度442	1
26	562-10026	90464-07008		1
26-1	562-10026-1			1
26-2	562-10026-2			1
27	562-10027	6BX-82377-00		1
28	15FMH-07028	6AH-81995-40		1
29	无	6AH-81995-50		1
30	562-10030	6BX-E3437-40/60		1
31	562-10031	6BX-E4427-40/60		1
32	15FMH-07029	6AH-81994-40		1
33	无	6AH-81994-50		1

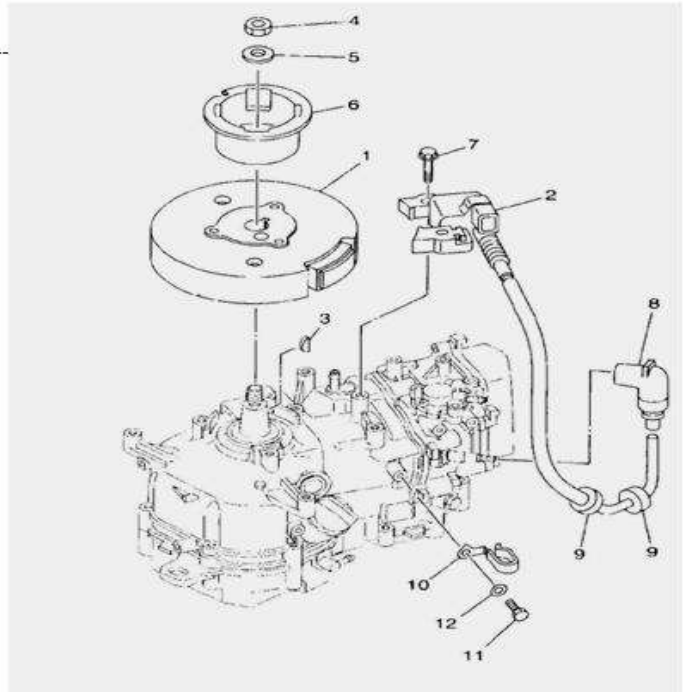

1	562-11001	6BX-85550-00	ротор в сборе	1
2	562-11002	6BV-85571-01	катушка высоковольтная	1
3	5MHS-05020	90280-04M06	шпонка ротора 4.0×5.34×12.6	1
4	15FMH-08011	90170-12066	M12×1.25	1
5	15FMH-08012	90201-12472	φ12.4×φ25.9×3.0	1
6	562-11006	6BX-15723-00		1
7	5MHS-02028	90105-06037	M6×25	2
8		6BX-82370-00		1
9		90480-25161		1
10	562-11010	90465-08361		1
11/12	15FMH-12028	97095/92995-06012/0660	M6×12 S1 N	1

1	562-12001	6BX-82575-00	кнопка останова двигателя	1

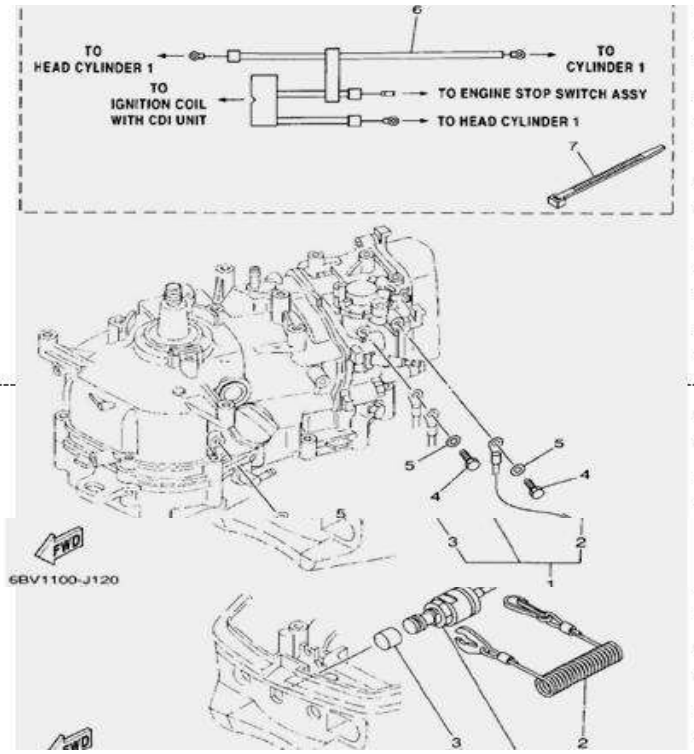

2	15FMH-11035	6B2-82556-00		1
3		6B9-8257Y-00		1
3-1	5MHS-07046-1			1
4/5	15FMH-12028	97095/92995-06012/0660	M6×12	3
6	562-12006	6BX-82531-00	L=1180	1
6-1	562-12006-1			1
7	PNFM40E-08009	90465-13M97		4

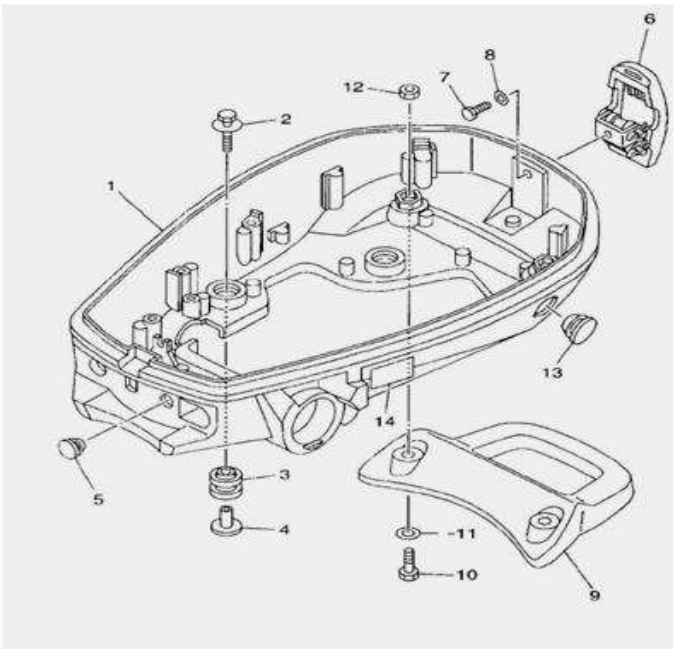

1	562-13001	6BX-G2711-00-40	поддон двигателя	1
2	963-15002	68F-85119-00	M6X35	4
	PNFM40E-21042		24.6×6.6×1.5	4
3	963-15003	90480-21M82		4
4	963-15004	90387-06176		4
5	562-13005	90480-14M14		1
6	963-15011	68T-42801-00		1
6-1	963-15011-1			2
6-2	963-15011-2			2
6-3	963-15011-3			1
6-4	963-15011-4			1
6-5	963-15011-5			1
6-6	963-15011-6			1
7/8	15FMH-12004	97095-06012	M6X12	1
9	562-13009	6BX-G2731-00		1
9-1	562-13009-1		φ14.3Xφ8.3X8	2
9-2	562-13009-2			1
10/11	372-16010	97095-08020	M8X20	2
12	15FMH-06014	95380-08600	M8 6H	2
13	562-13013	90480-22M72		1
14	562-13014	6AH-42794-50		1

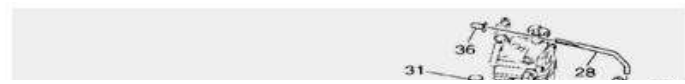

1	562-14001	6BX-G2111-00-4D	корпус румпеля	1
2	562-14002	6BX-42129-00		1
2-1	562-14002-1		φ48.5Xφ41.5Xφ37.5X29	1

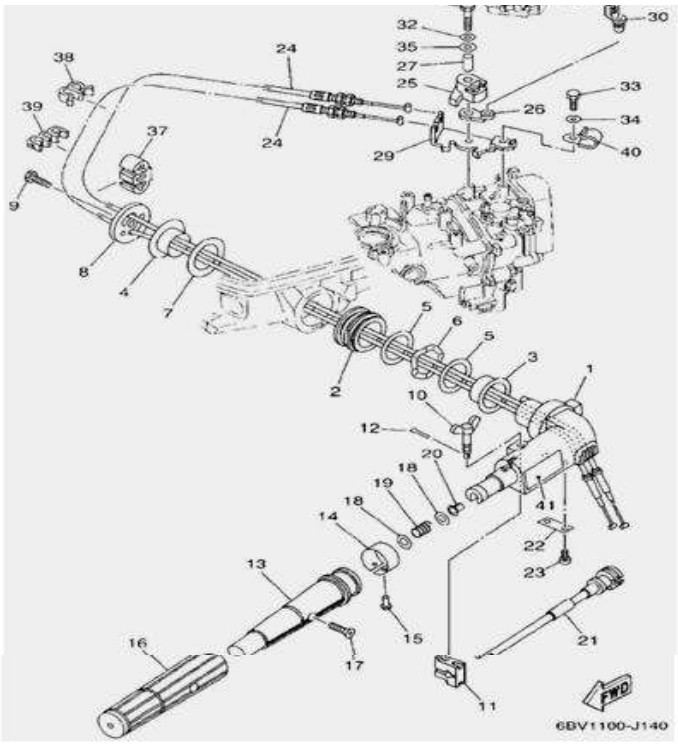

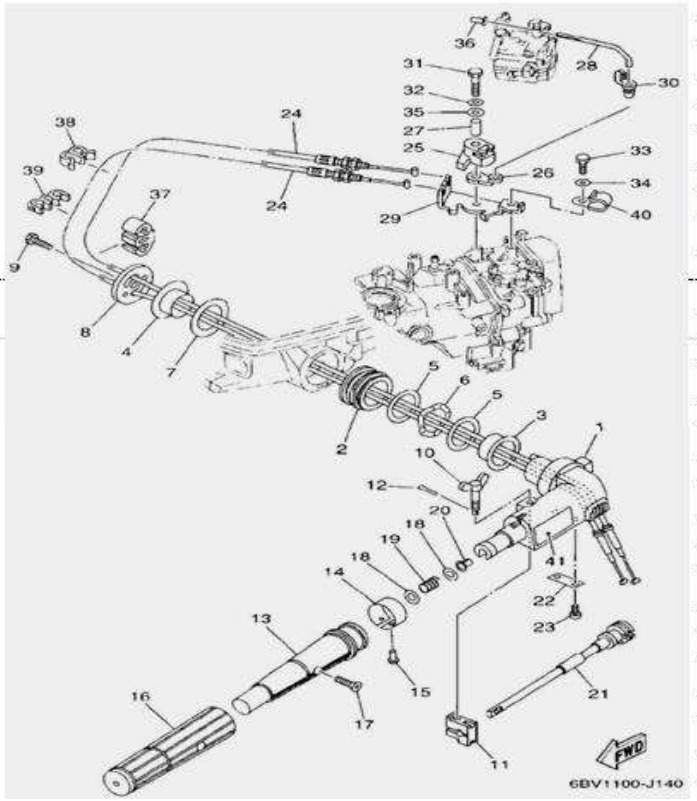

2-2	562-14002-2			1
3	562-14003	6BX-G2171-00	φ49.5Xφ37.5Xφ35X17.5	1
4	562-14004	6BX-G2172-00		1
5	562-14005	6BX-G2181-00	φ49.5Xφ38X1	2
6	562-14006	6BX-G2188-00	φ49Xφ38X1.5	1
7	562-14007	6BX-G2182-00	φ55Xφ38X1.2	1
8	562-14008	6BX-42131-00		1
9	15FMH-16026	97075-08025	M8X25	1
10	15FMH-11009	6G1-42125-01		1
11	15FMH-11011	6G1-42126-00		1
12	15FMH-07025	91490-16010	1.6X10	1
13	963-16005	68D-G2119-01		1
14	15FMH-11014	60P-G2137-00		1
15	15FMH-11015	90269-02M09	1.6×5	1
16	963-16006	68D-G2177-10		1
17	15FMH-11017	90152-05011	M5X25	1
18	5MHS-03041	90201-10M02	5	2
19	15FMH-11019	90501-23215		1
20	15FMH-11020	90386-08032	Φ10×Φ8×12	1
21	562-14021	6BX-42T38-00		1
21-1	562-14021-1			1
21-2	562-14021-2			1
22	15FMH-11023	68D-G2159-00	31.5X14.5X1.5	1
23	15FMH-08002-9	97885-05012	M5X12	2
24	562-14024	6BX-F6301-00		2
25	562-14025	6BX-41638-00		1
26	562-14026	6BX-41283-00		1
27	562-14027	90387-06252		1
28	562-14028	6BX-41211-00		1
29	562-14029	6BX-E4497-00		1
30	963-18019	661-41262-02		1
31/32	PNFM40E-02029	97095-06035/92995-0660	M6×35	1
33/34	15FMH-12004	97095-06012/92995-0660	M6×12	1
35	562-14035	90201-06M62	6	1
36	562-14036	647-14395-60		1
37	562-14037	90464-06006		2
38	562-14038	90464-07M20		1
39	672-02015	90464-07M05		1
40	562-14040	90465-08395		1
41	15FMH-10022-1	6AH-42794-40		1

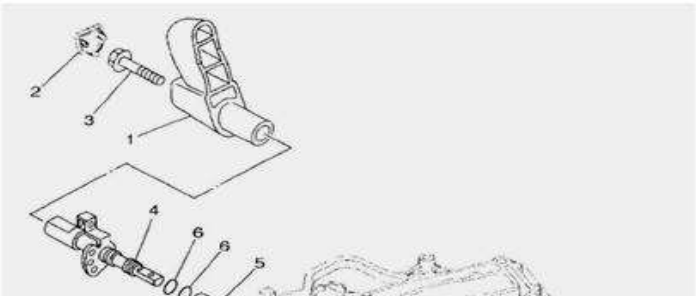

1	562-15001	6BX-G4111-00	ручка п/п	1
	562-15001-1			1
2	562-15002	6BX-G3679-00		1
3	562-15003	90105-08046	M8X40	1
4	562-15004	6BX-G4119-00-CA		1
	562-15004-1			1
	562-15004-2			1
5	562-15005	6BX-G4122-00	φ16Xφ12X37.5	1
6	562-15006	93210-09350	φ8(内径)Xφ2	2
7	3MHS-11029	90501-12802		1

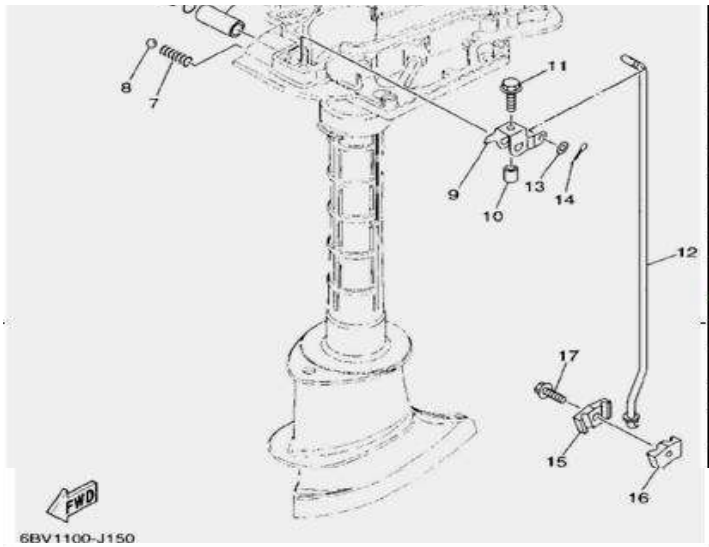

8	3MHS-11028	93505-16024		1
9	562-15009	6BX-G4121-00		1
10	562-15010	90387-06504	φ10Xφ6X12.1	1
11	PNFM40E-21008	90119-05M04	M5X25	1
	3MHS-11034	92990-05600-00	Φ5.4×Φ10×1	1
12	562-15012	6BX-44143-00		1
13	15FMH-11032	92990-05600	6	1
14	5MHS-09012	91490-16010	1.2×10	1
15	562-15015	68D-G4145-00		1
16	562-15016	68D-G4146-00		1
17	372-07043	90119-06256	M6X20 S1 L	1

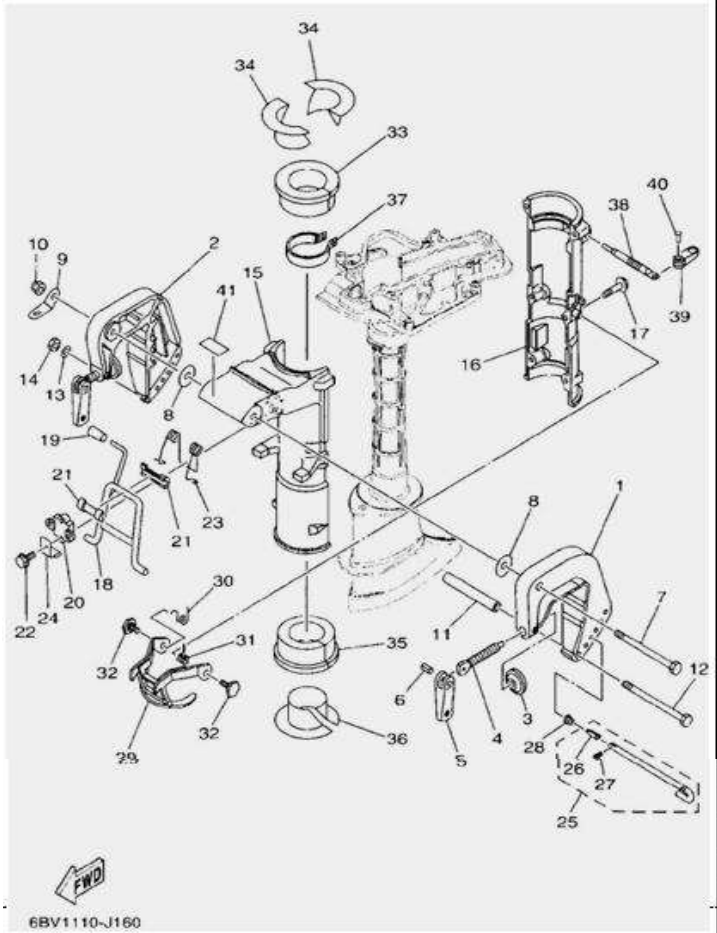

1	5MHS-10011	6L8-G3111-01-4D		1
2	5MHS-10012	6L8-G3112-00-4D		1
3	15FMH-13012	620-43114-00		2
4	3MHS-15013	6E0-43116-01		2
	15FMH-13011-1			2
5	15FMH-13009	6L8-G3118-01		2
6	15FMH-13010	90243-04M01	4X22	2
7	5MHS-10017	90101-08M07	M8X135	1
8	PNFM40E-13025	90202-08M58	φ8.3×φ30×2	2
9	5MHS-10019	68D-G3113-00		1
10	15FMH-11008	90185-08057	M8	1
11	5MHS-10021	90387-06M11		1
12	5MHS-10022	90101-06335	M6X120	1
13	15FMH-11032	92990-06600	φ11.5*φ6.2*1.6	1
14	15FMH-10014	95380-06600	M6	1
15	562-16015	68D-G3311-01-4D		1
16	562-16016	68D-G3312-01-4D		1
17	3MHS-07013	95895-06035	M6X35	6
18	5MHS-10029	6BX-43181-00		1
19	5MHS-10030	6E0-43632-00		1
20	5MHS-10031	6E0-43313-00-94		1
21	5MHS-10032	620-43189-00		2
22	PNWH40-09054	95895-06020	M6X20	2
23	5MHS-10034	6BX-48561-00		1
	5MHS-10035			1
24	无	6BX-G3319-00		1
25	5MHS-10036	68D-G3160-00		1
	5MHS-10036-1			1
26	15FMH-13026	6N0-G3165-00		1
27	15FMH-13028	91690-30008	3×6	1
28	5MHS-10049	90502-08M05		1
29	5MHS-10039	6BX-43614-00		1
30	5MHS-10040	6BX-43188-00		1
31	5MHS-10041	6BX-43198-00		1
32	5MHS-10042	90109-06M84	M6X10	2

33	562-16033	68D-G2537-00	φ90Xφ79Xφ52X29.5	1
34	562-16034	68D-G2539-00	φ89Xφ52Xφ48X32	2
35	562-16035	6BX-G2538-00	φ90Xφ79Xφ50X29.5	1
36	562-16036	6BX-G2549-00	φ89Xφ50Xφ48X32	1
37	5MHS-10047	6E0-42528-03		1
	5MHS-10047-1			1
38	3MHS-15050	6L5-42529-01		2
39	5MHS-10051	68D-G2561-01		2
40	15FMH-01004-1	90266-04M05	4X10	2

41	562-16041	6BX-F4591-00		1

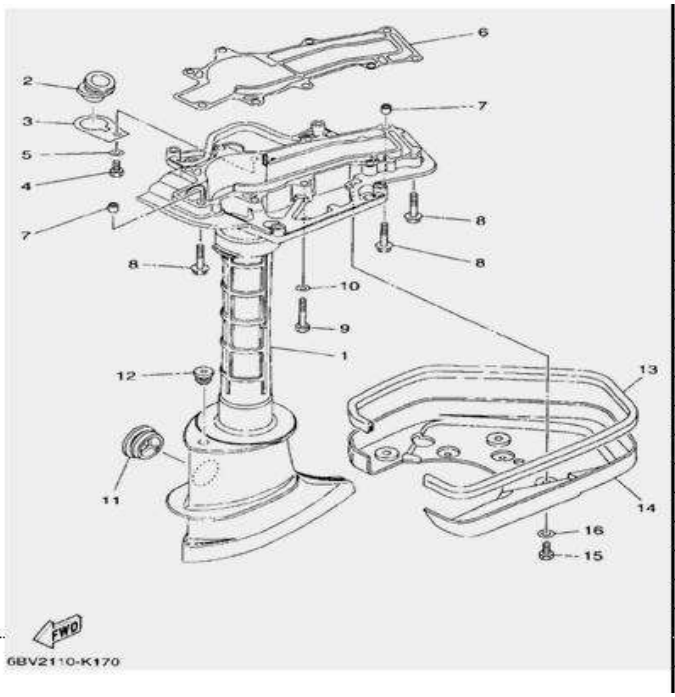

1	562-17001	6BX-G5111-00-4D	дейдвуд	1
2	562-17002	6BX-15316-00		1
3	562-17003	6BX-G5321-00		1
4/5	15FMH-01008	97095-06014/92995-0660	M6X15	1
6	562-17006	6BX-45113-00	прокладка дейдвуда	1
7	5MHS-11013	90387-06806		2
8	562-17008	97575-06540	M6X40	5
9/10	PNFM40E-10002	97075-06050/92995-0660	M6X50	4
11	5MHS-10009	647-45151-01	заглушка дейдвуда	1
12	5MHS-10010	90480-10M13		1
13	562-17013	6BX-42716-00	L=625mm	1
14	562-17014	6BX-G2723-00		1
14-1	562-17014-1		φ8Xφ6.5X4.2	4
14-2	562-17014-2			1
15/16	PNFM40E-12013	97095-06014/92995-0660	M6X14	4

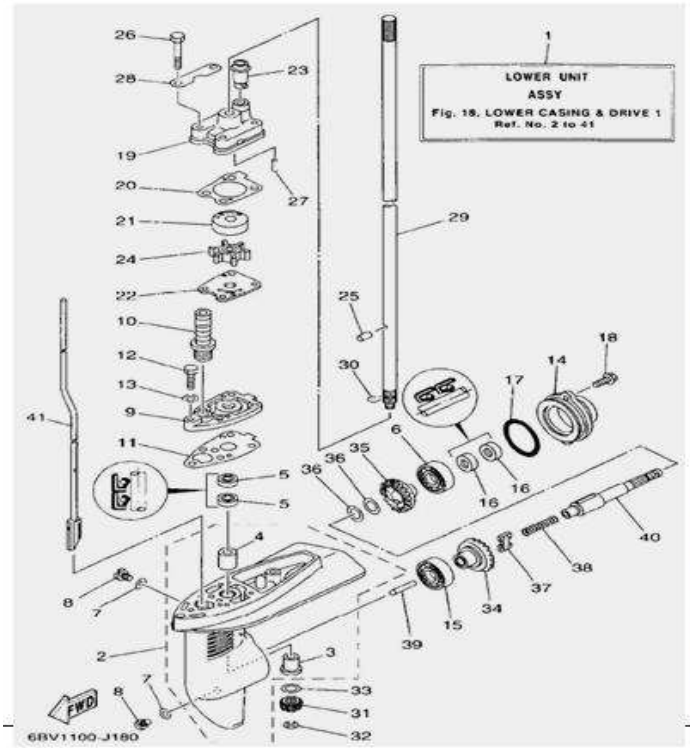

1	562-18001	6BX-G5300-00/10-4D	редуктор в сборе	1
2	5MHS-11002	68D-G5311-00-4D	корпус редуктора	1
3	5MHS-11003	6E0-45317-09	втулка	1
4	5MHS-11004	6E0-45316-09	втулка	1
5	5MHS-02018	93101-10M14	φ21*φ10.8*7	2
6	5MHS-11006	93306-004YH		1
7	15FMH-16009	90430-08020		3
8	15FMH-16008	90340-08002	M8*8 一字槽	3
9	5MHS-11015	68D-G5321-00		1
10	5MHS-11054	6L2-44147-00		1
11	5MHS-11014	68D-G5315-A0		1
12/13	15FMH-10015	97095/92995-06025/0660	M6X25	1
14	5MHS-11018	68D-G5361-00-4D		1
15	5MHS-11006	93306-004YH		1
16	5MHS-11020	93101-13M12	φ22*φ12*7	2
17	5MHS-11021	93210-48214	φ3.5*φ47.5（内径）	1
18	5MHS-02023	95895-06016	M6X16	2
19	5MHS-11023	6BX-44311-00		1
20	5MHS-11024	6BX-G4315-01		1
21	5MHS-11025	6BX-44322-00		1
22	5MHS-11026	6BX-44323-00		1
23	3MHS-16028	67D-44366-00		1
24	5MHS-11028	6E0-44352-00		1
25	5MHS-11029	93604-09066	φ3.5*9	1
26	5MHS-11030	97095-06045	M6X45	4
27	3MHS-16032	93604-18080	φ4*18	2

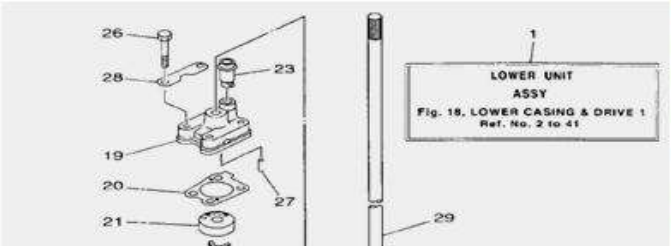

28	5MHS-11032	68D-G4328-00		2
29	5MHS-11035	68D-G5511-00/10		1
30	5MHS-11036	90467-08M01	φ0.8×φ9.5（内径）	1
31	5MHS-11037	6BX-45551-00		1
32	PNFM40E-21010	99001-06600	d=6mm 厚度1mm	1
33	5MHS-11039	90201-11M49	φ18Xφ11X2	1
34	5MHS-11040	67D-45560-00		1
35	5MHS-11041	67D-45570-00		1

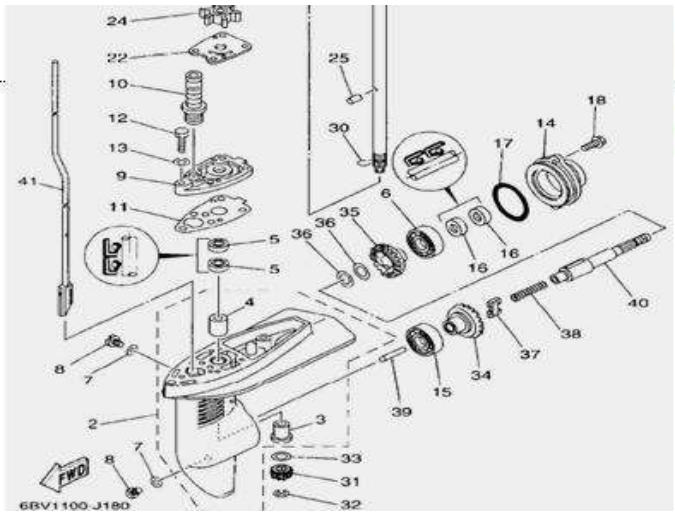

36	3MHS-16047	67D-45576-00		2
37	5MHS-11043	67D-45631-01		1
38	5MHS-11046	90501-120A9		1
39	5MHS-11047	67D-45635-00		1
40	5MHS-11048	68D-G5611-10		1
41	562-18041	6BX-G4150-00/10		1
41-1	5MHS-11053-1			1
41-2	562-18041-2			1
41-3	15FMH-16030			1
41-4	PNFM40E-12016			2

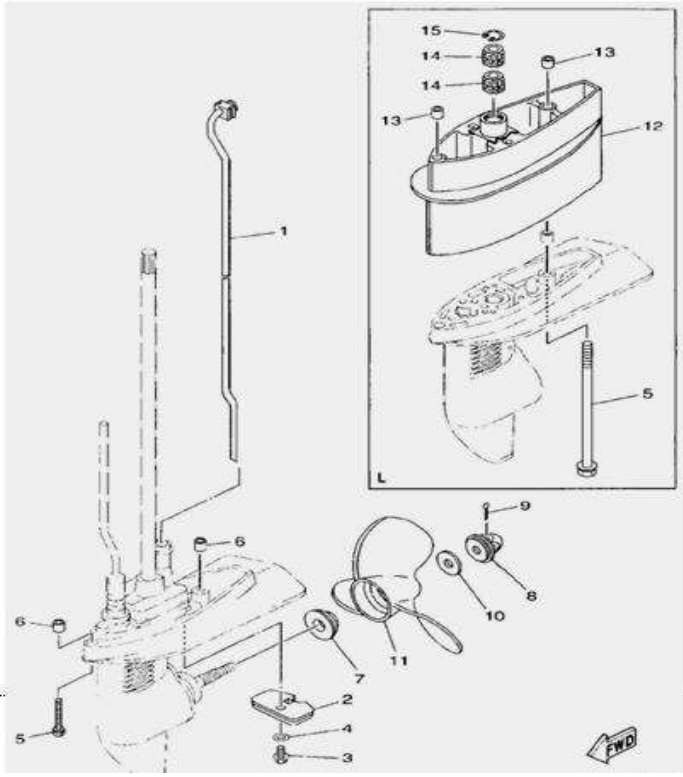

1	562-19001	6BX-G4360-00/10		1
1-1	5MHS-11034			1
2	5MHS-11007	68D-G5251-00		1
3	15FMH-12028	95895-06012	M6X12	1
4	15FMH-17012	92990-06300	6	1
5	15FMH-11027	90119-06253/06254	M6X40	2
5L	562-19005L		(M6X165)	2
6	5MHS-11013	90387-06806		2
7	5MHS-11049	68D-G5987-00		1
8	5MHS-11050	6L5-45616-00		1
9	5MHS-11051	91490-25030	2.5*28	1
10	PNFM40E-12011	90201-08M54	φ8.2×φ26×1.5	1
11	5MHS-11055	6E0-45941-01-EL	гребной винт 7 1/2X7-BA	1
12	562-19012L	6BX-G5211-00-4D	удлинитель	1
13	5MHS-11013	90387-06806		2
14	562-19014L	6BX-45318-01		2
14-1	562-19014-1L		φ22×φ16×21.5	2
14-2	562-19014-2L		φ16×φ11×15.5	2
15	562-19015L	93420-22M03	22 S=1	1

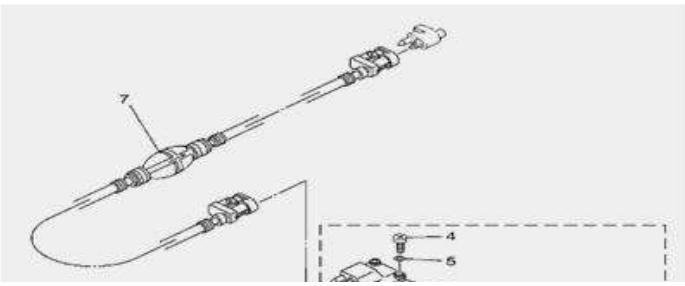

1	5MHS-12000	6YL-24201-10	бак 12л.	1
7	15FMH-18028		шланг топл. с грушей	1

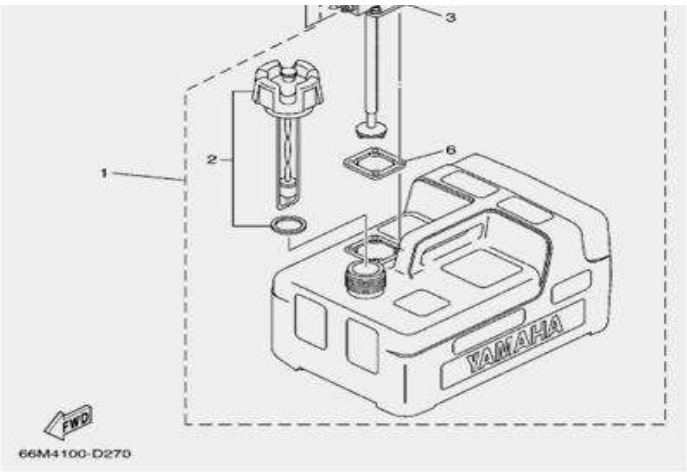
1
2
3
6
YAMAHA
FWD
66M4100-D270