GLADIATOR
OUTBOARDS

Каталог запчастей лодочного мотора GLADIATOR

Модель: G15FHS_NEW (G9.9FHS_NEW)

Код модели **15A (99A)** Производство "Gladiator"

Объем двигателя (см.куб.) 246

Отпечатано: 3 марта 2017 г.

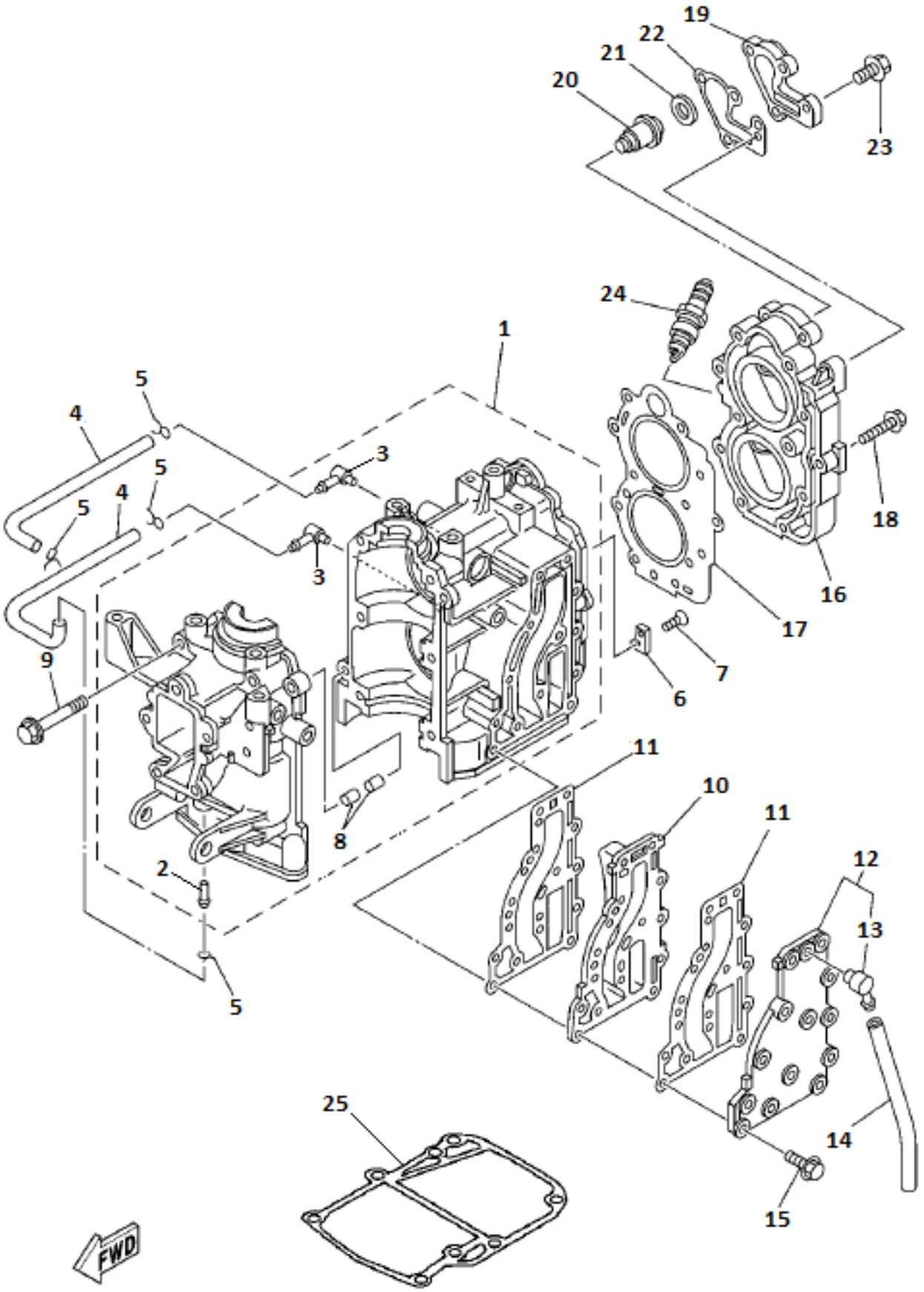
19
22
21
20
23
24
1
5
4
3
5
4
5
3
18
16
17
9
7
6
11
10
11
8
12
2
13
5
25
14
15
FWD

10 Моторная головка 1

G15FHS_NEW (G9.9FHS_NEW)

№ поз.	Артикул	Наименование	Кол-во	Примечания
0	15A-101000	Моторная головка в сборе	1	

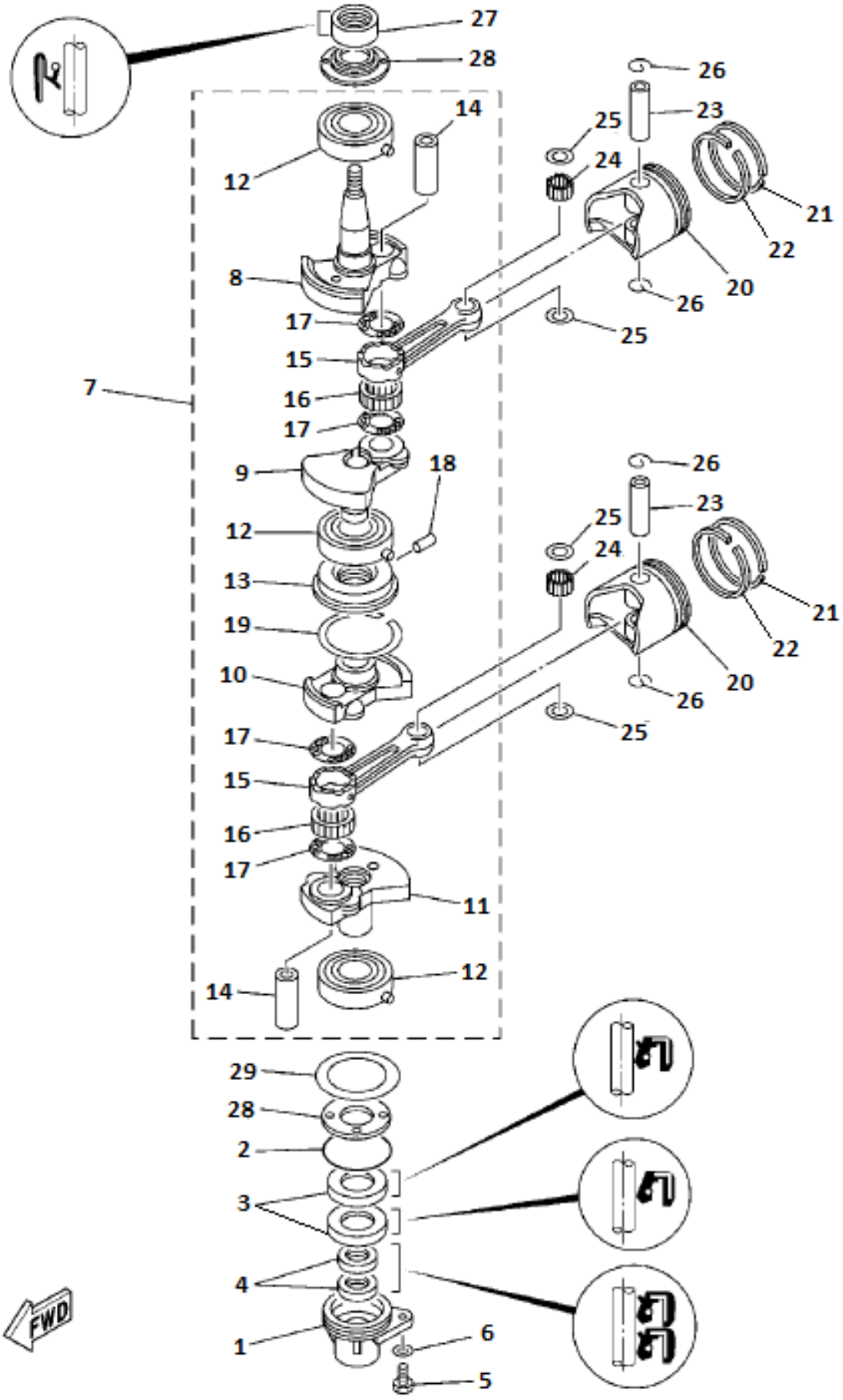
27
28
26
23
25
24
21
22
20
26
25
14
12
8
17
15
7
16
17
9
18
26
23
25
24
21
22
20
26
25
12
13
19
10
17
15
16
17
11
12
14
29
28
2
3
4
1
6
5
FWD

№ поз.	Артикул	Наименование	Кол-во	Примечания
28	15A-102028	Шайба коленвала распорная	2	

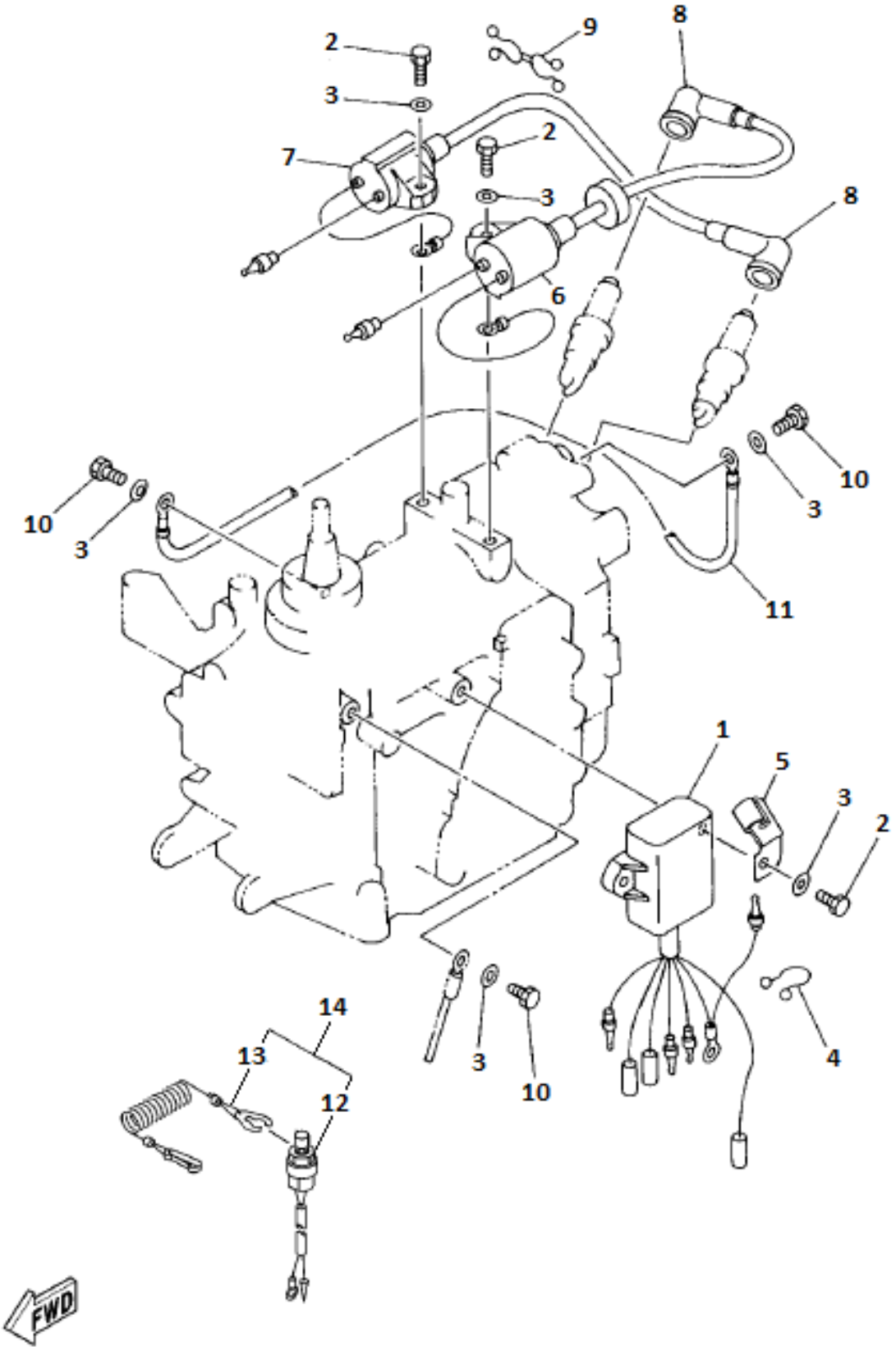
2
9
8
3
2
7
3
8
6
10
3
10
3
11
1
5
3
2
14
13
3
10
4
12
FWD

№ поз.	Артикул	Наименование		Кол-во	Примечания
12	15A-202012	Выключатель двигателя		1	
13	15A-202013	Чека выключателя двигателя		1	
14	15F-04.07.03	Выключатель двигателя в сборе	(15A-202012+15A-202013)	1	

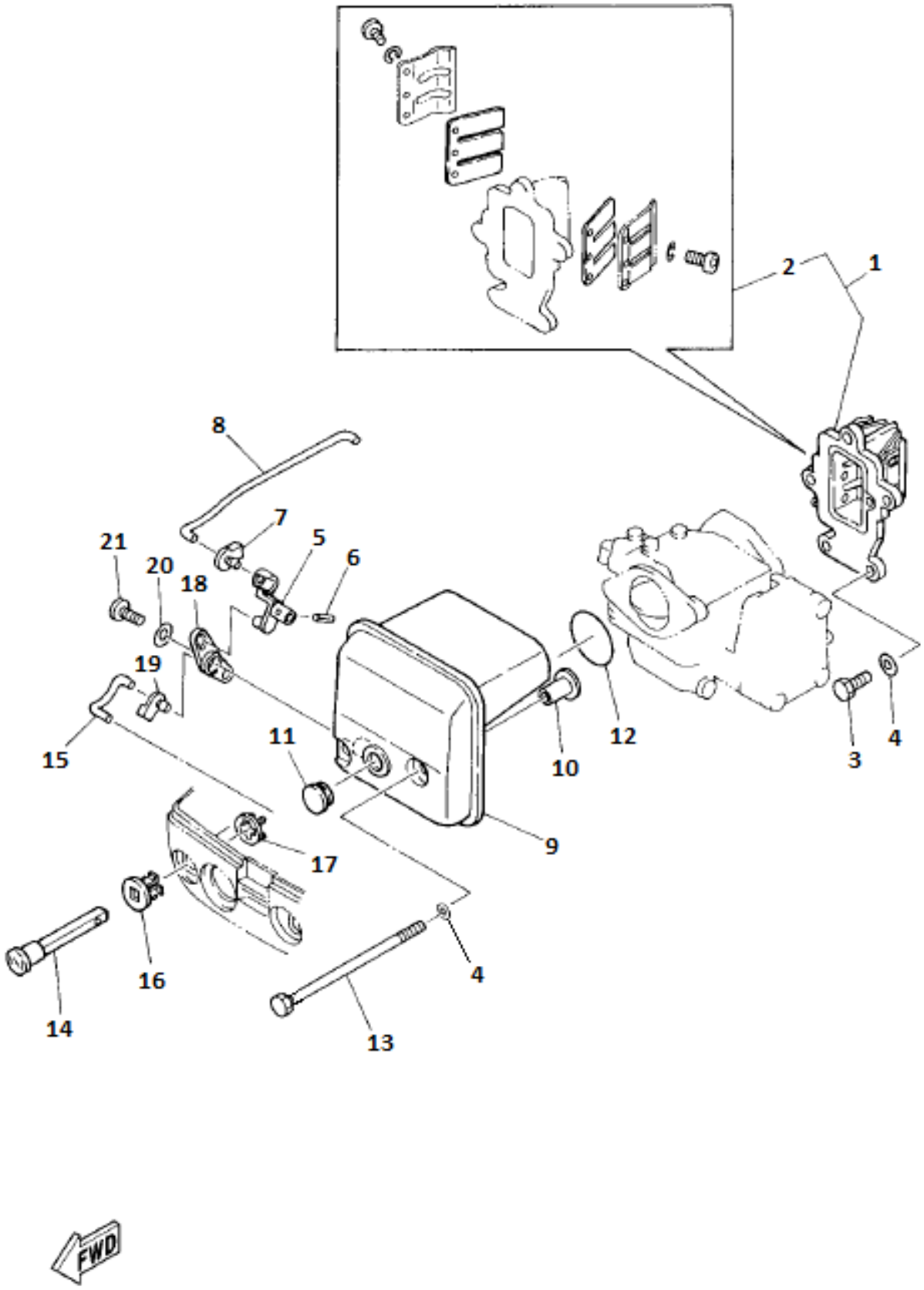
1
2
3
4
5
6
7
8
9
10
11
12
13
14
15
16
17
18
19
20
21
FWD

№ поз.	Артикул	Наименование		Кол-во	Примечания
1	15A-301001	Клапана впускные лепестковые в сборе		1	
3	0104012	Болт с шестигранной головкой	M6*20	3	
4	0104155	Шайба стандартная	M6	5	
8	15A-301008	Тяга магнето		1	
9	15A-301009	Глушитель шума впуска		1	
10	15A-301010	Втулка дистанционная		2	
12	15F-01.02.02	Кольцо уплотнительное		1	
13	0104026	Болт с шестигранной головкой	M6*115	2	
14	15A-301014	Ручка обогатителя		1	
16	15A-301016	Направляющая ручки обогатителя		1	
17	15A-301017	Прокладка направляющей обогатителя		1	
18	15A-301018	Рычаг обогатителя		1	
19	15F-01.02.07	Фиксатор тяги		1	

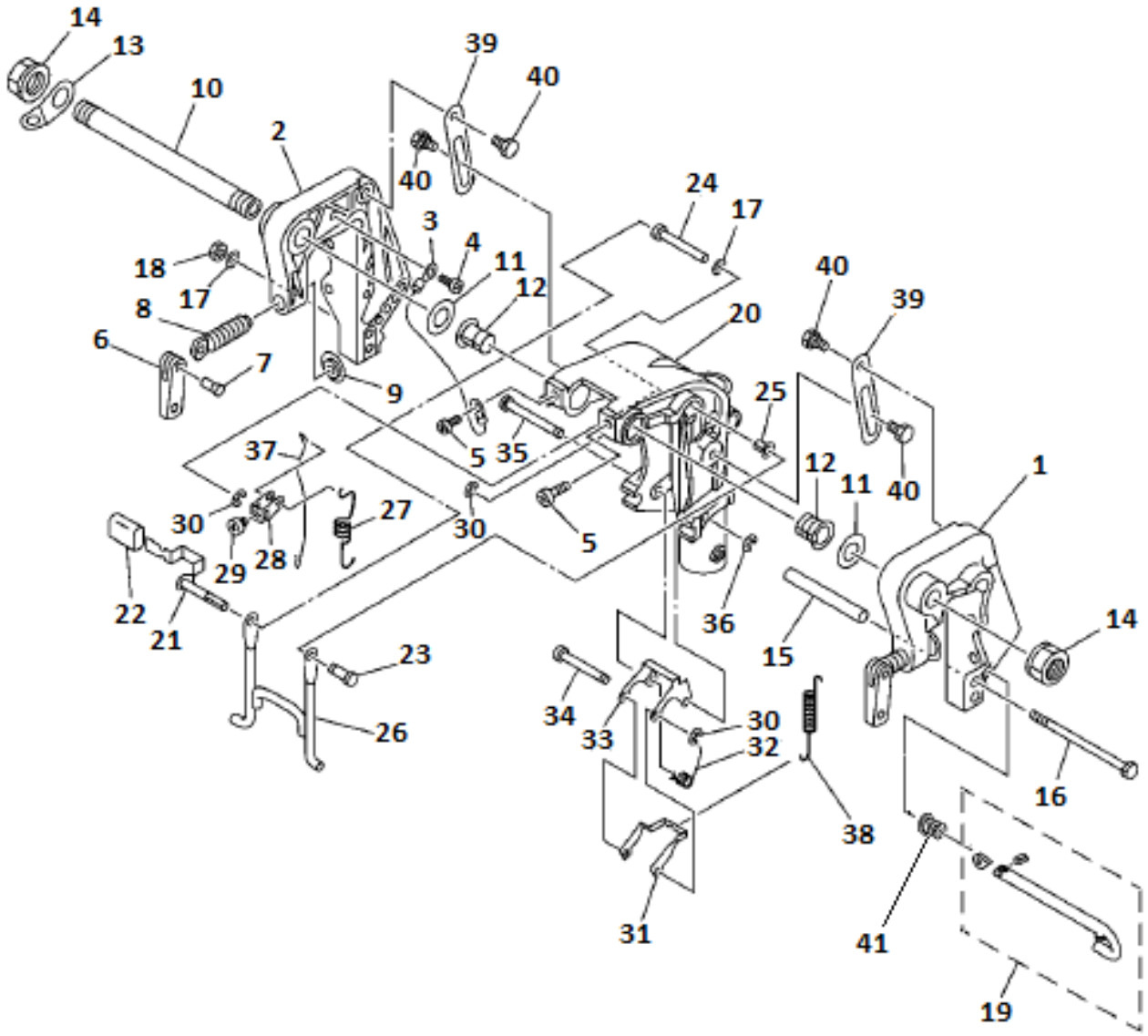
14
13
10
2
39
40
40
24
17
3
4
11
12
18
17
8
6
7
9
20
40
39
25
5
35
37
12
11
40
1
30
27
30
5
29
28
22
21
36
15
14
23
34
33
30
32
26
16
38
31
41
19
FWD

50 Подвеска мотора 1

G15FHS_NEW (G9.9FHS_NEW)

№ поз.	Артикул	Наименование	Кол-во	Примечания
19	15A-501019	Штифт угла атаки мотора	1	
41	15A-501041	Пружина штифта угла атаки мотора	1	

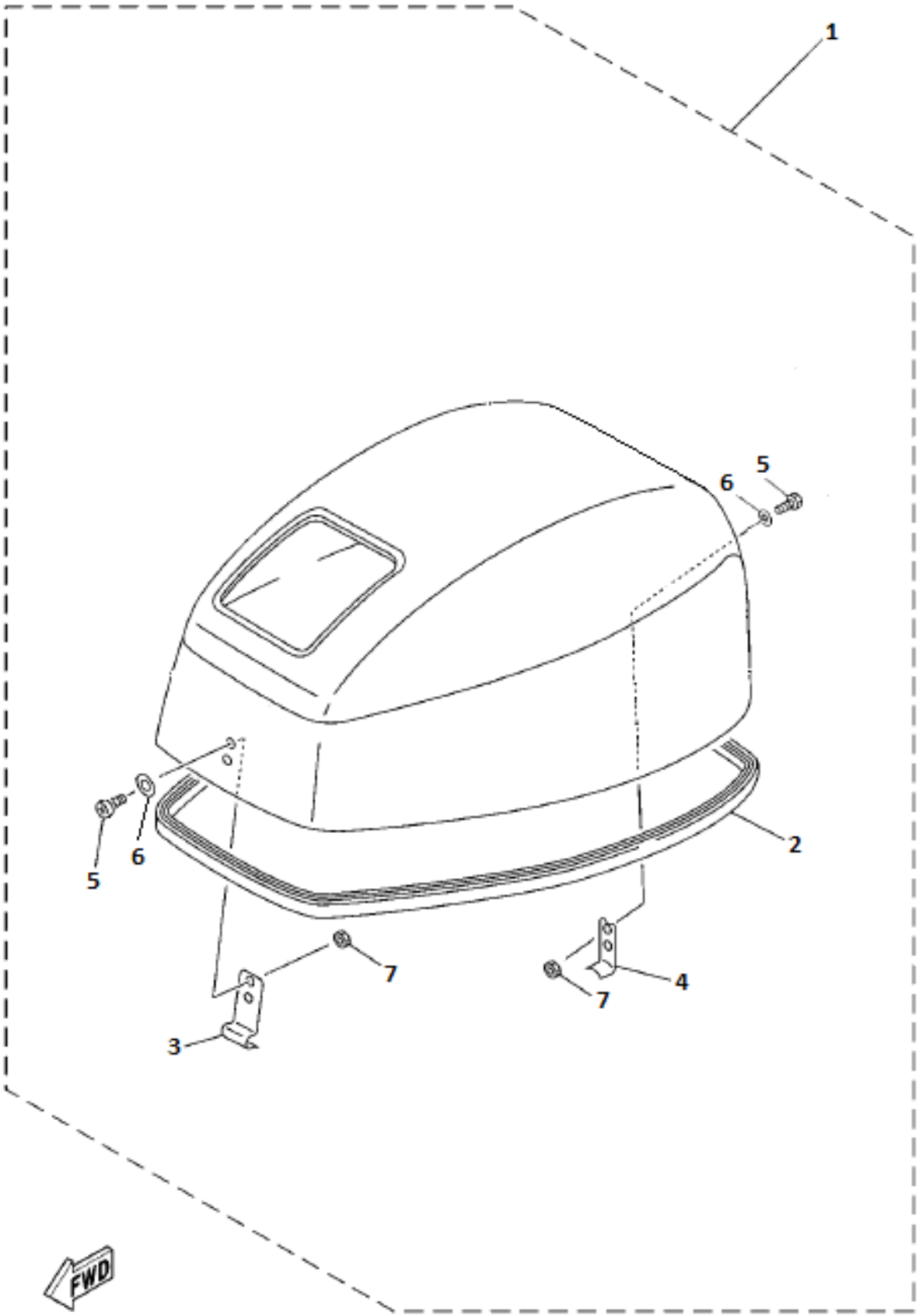
1
5
6
2
5
6
7
4
7
3
FWD

60 Дейдвуд, капот 1

G15FHS_NEW (G9.9FHS_NEW)

№ поз.	Артикул	Наименование	Кол-во	Примечания
1	15A-601001	Колпак в сборе	1	

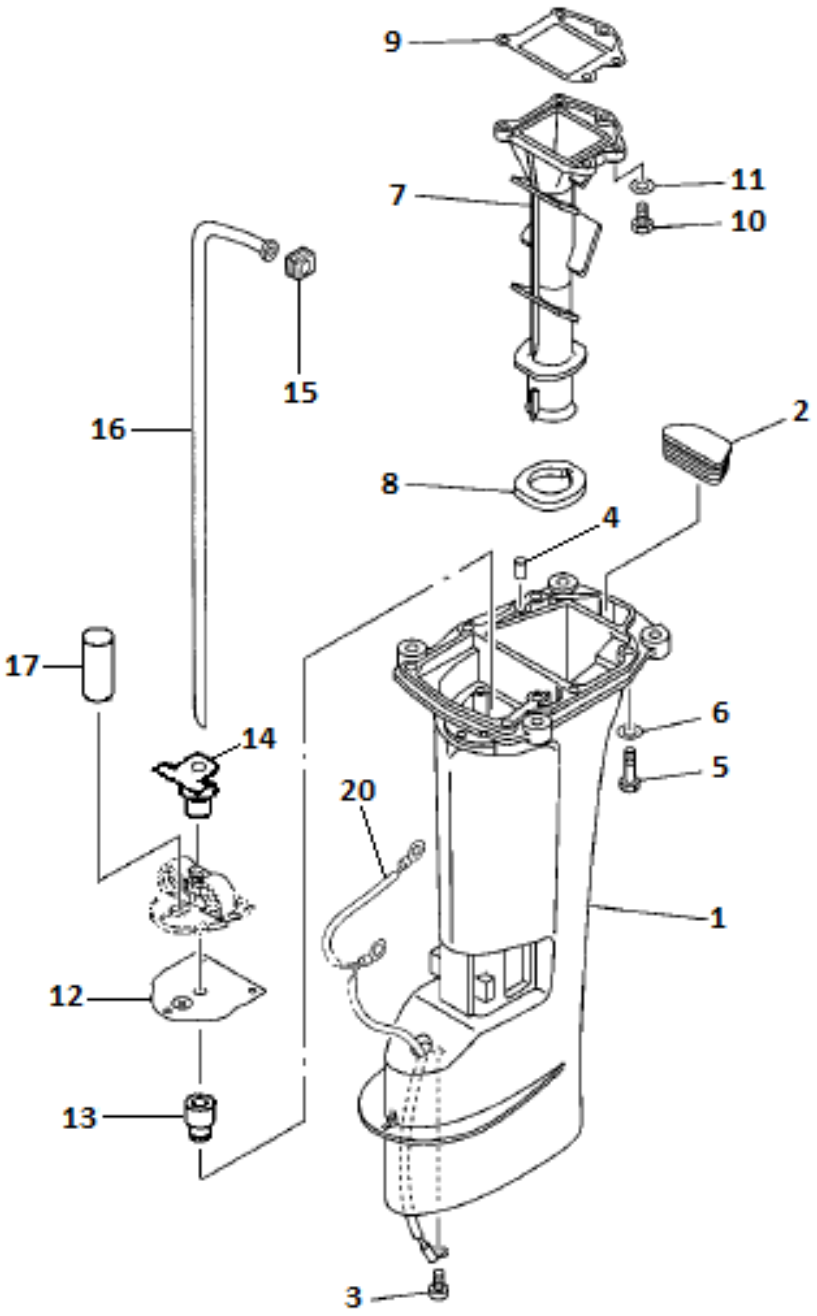
9
7
11
10
15
16
2
8
4
17
6
14
5
20
1
12
13
3

FWD

№ поз.	Артикул	Наименование		Кол-во	Примечания
13	15A-603013	Уплотнение трубы водопроводной	(дейдвуд, нижнее)	1	
14	15A-603014	Уплотнение трубы водопроводной	(подушка мотора верх)	1	
15	15A-603015	Уплотнение трубы водопроводной	(дейдвуд, верхнее)	1	
17	15A-603017	Втулка уплотнительная	вертикального вала	1	

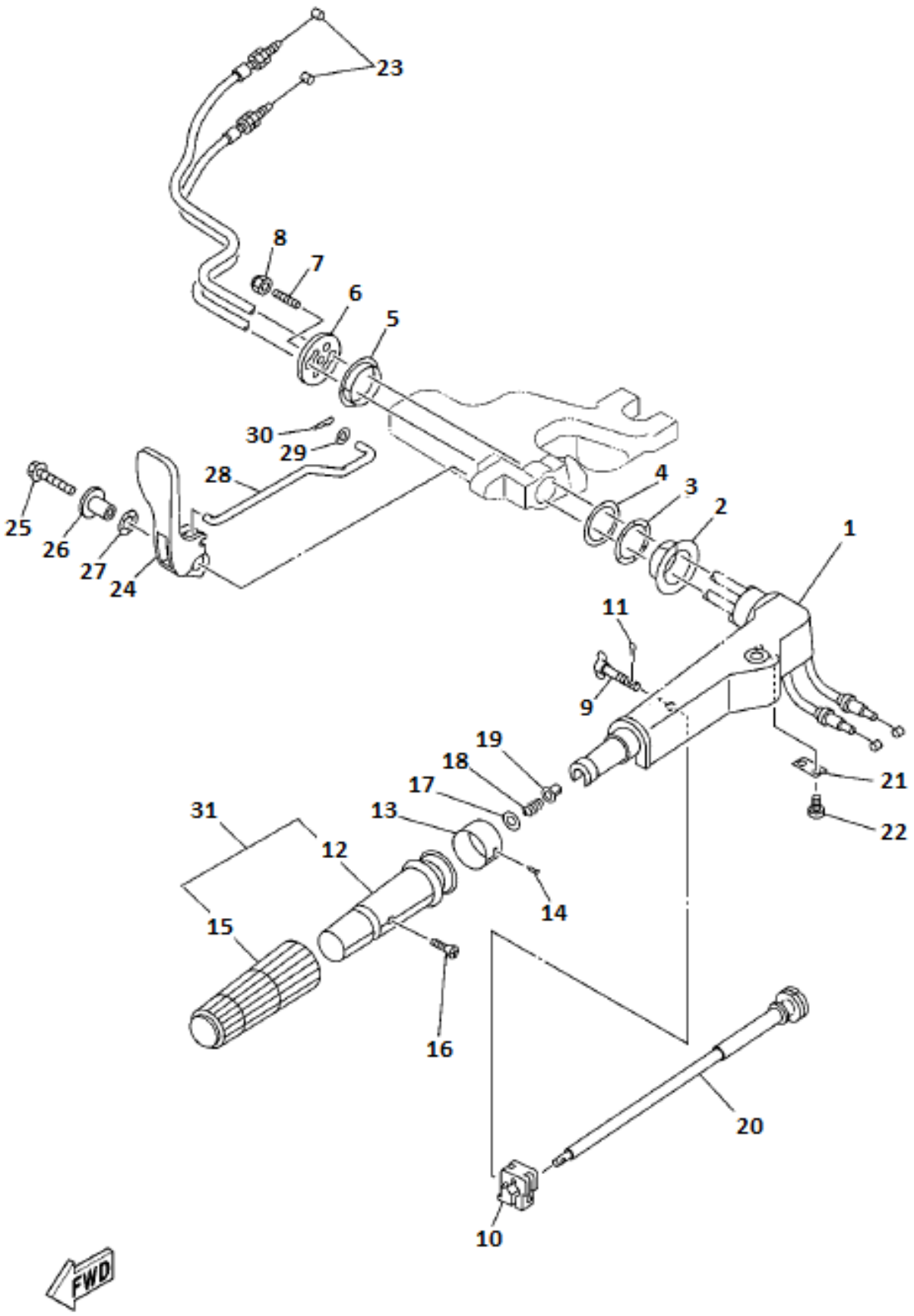
23
8
7
6
5
30
29
28
25
26
27
24
4
3
2
1
11
9
19
18
17
13
31
12
15
14
16
21
22
20
10
FWD

№ поз.	Артикул	Наименование		Кол-во	Примечания
1	15A-701001	Румпель	(для NEW)	1	
12	15A-701012	Рукоятка дросселя	пластиковая (для NEW)	1	
15	15A-701015	Ручка дросселя	резиновая (для NEW)	1	
18	15A-701018	Пружина выбора свободного хода	(для NEW)	1	
20	15A-701020	Вал дросселя	в сборе (для NEW)	1	
31	15A-701031	Ручка дросселя	в сборе (для NEW)	1	

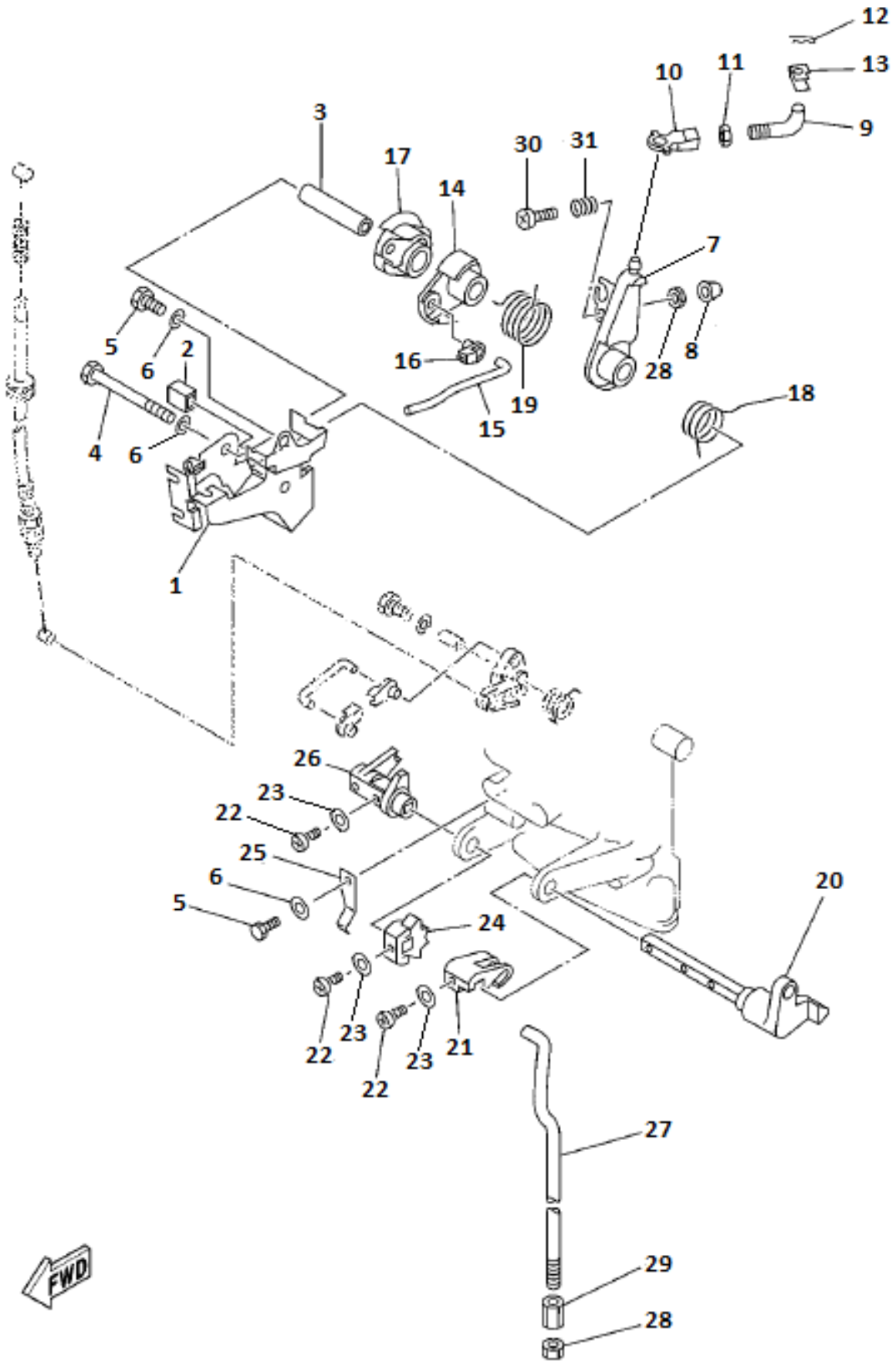
12
13
10
11
9
3
30
31
17
14
7
5
6
2
16
28
8
19
18
4
6
15
1
26
23
22
25
6
5
24
20
22
23
21
23
22
27
29
28
FWD

№ поз.	Артикул	Наименование	Кол-во	Примечания
31	15A-702031	Пружина выбора свободного хода	1	